Nezha Inventor

Semáforo inteligente



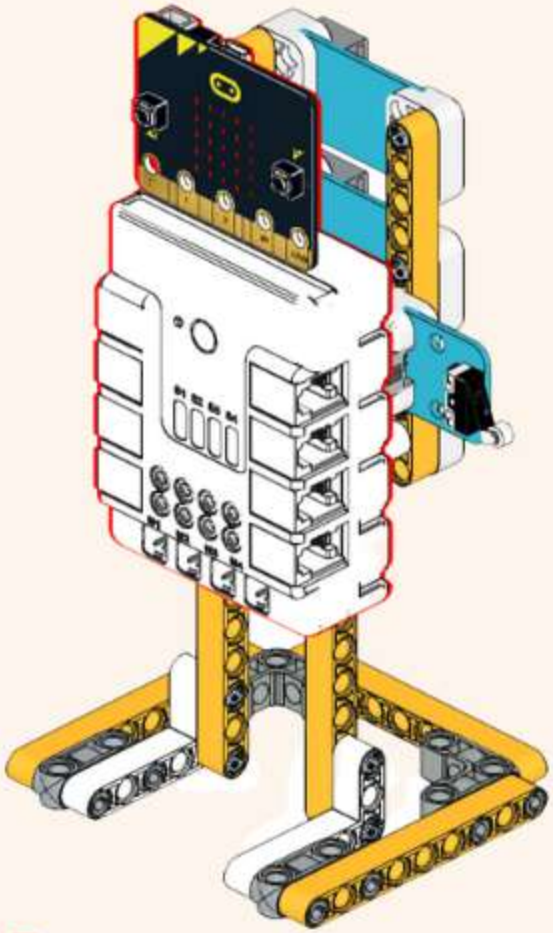

maestros
.tech

1

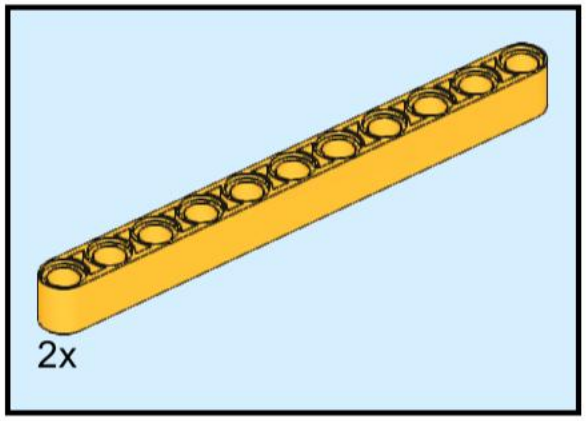





2



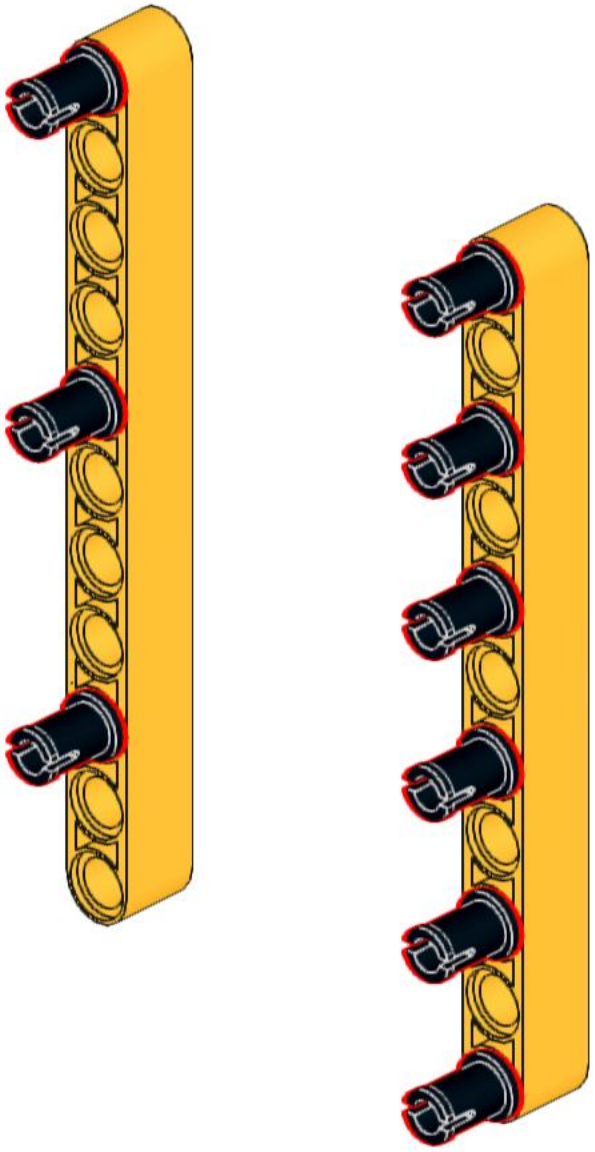

3

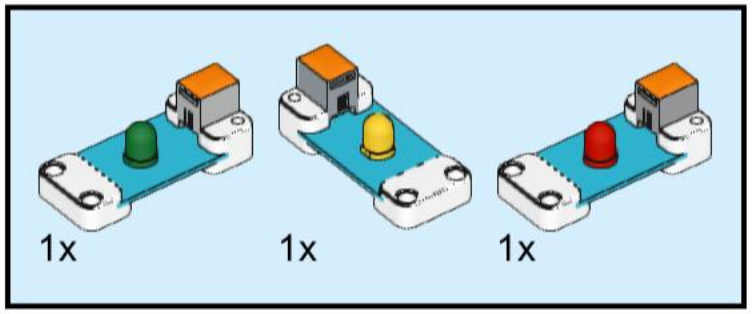

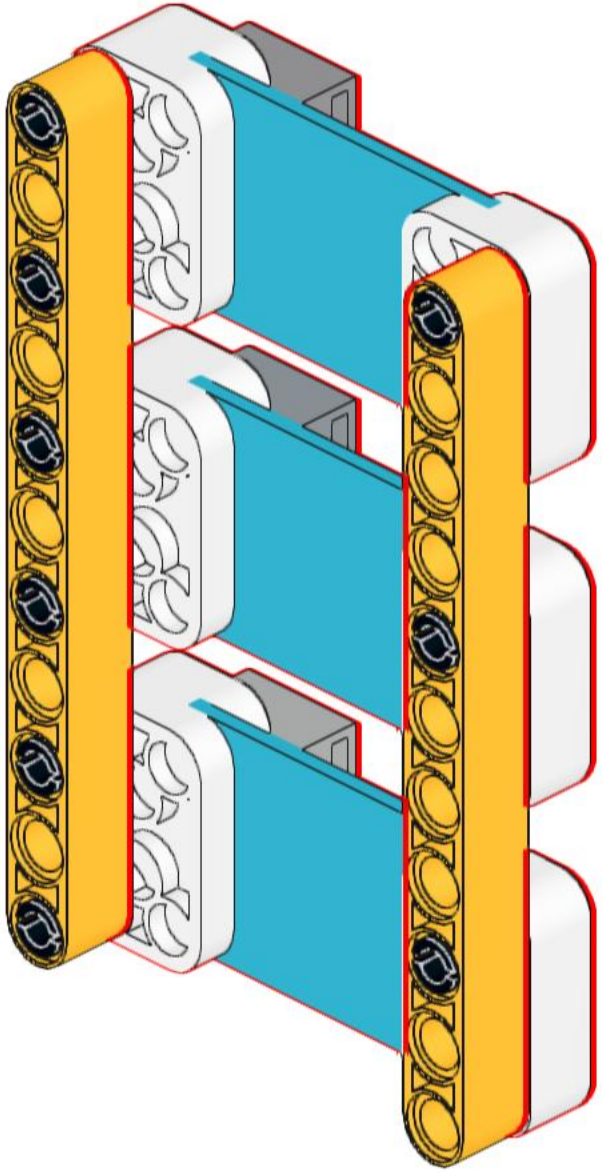

4



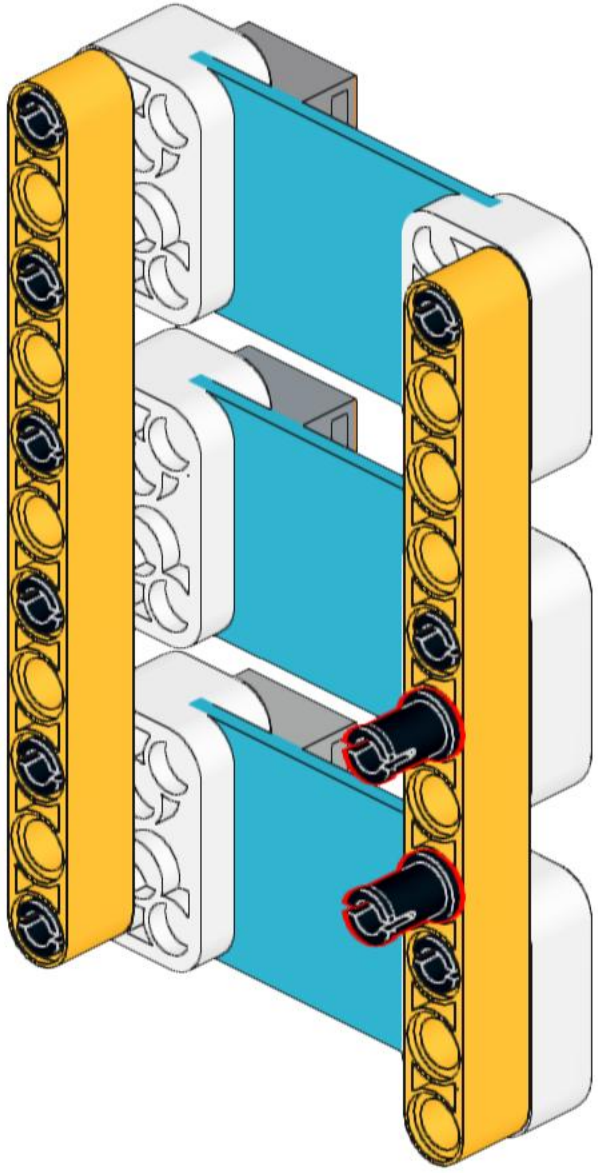

5

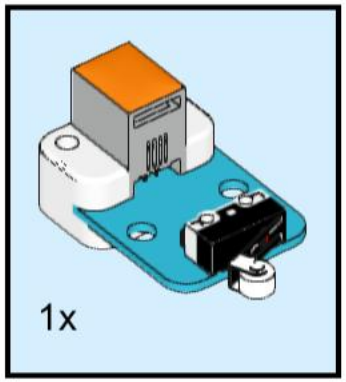

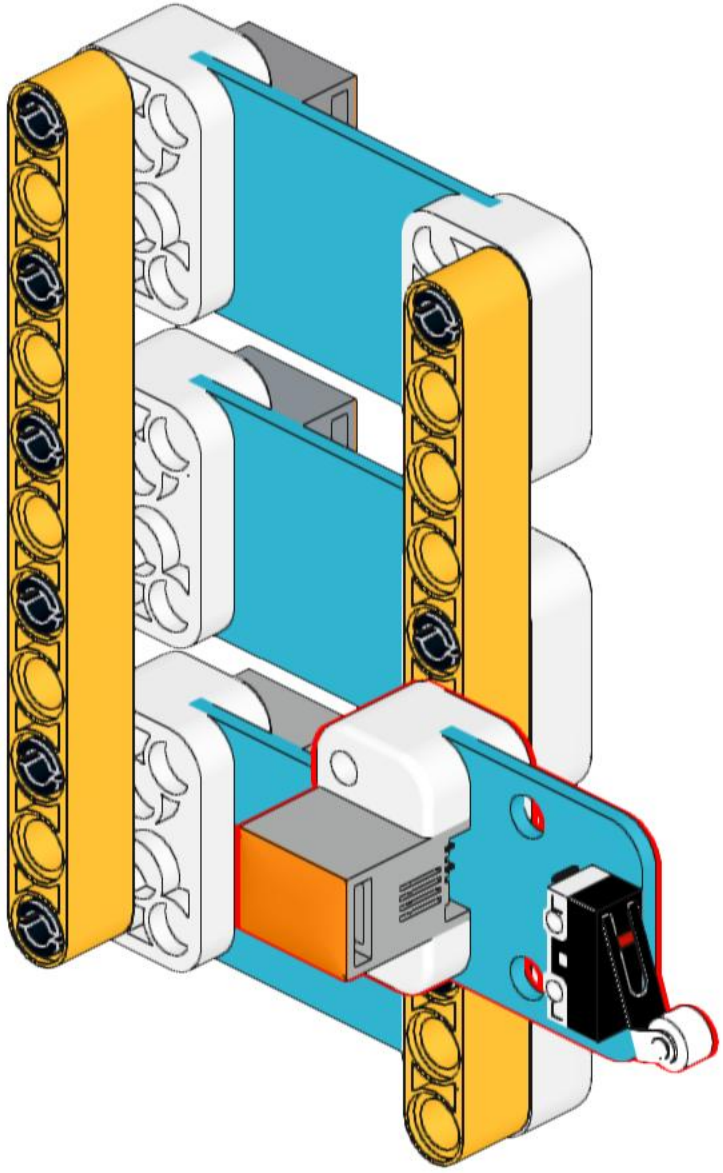

6



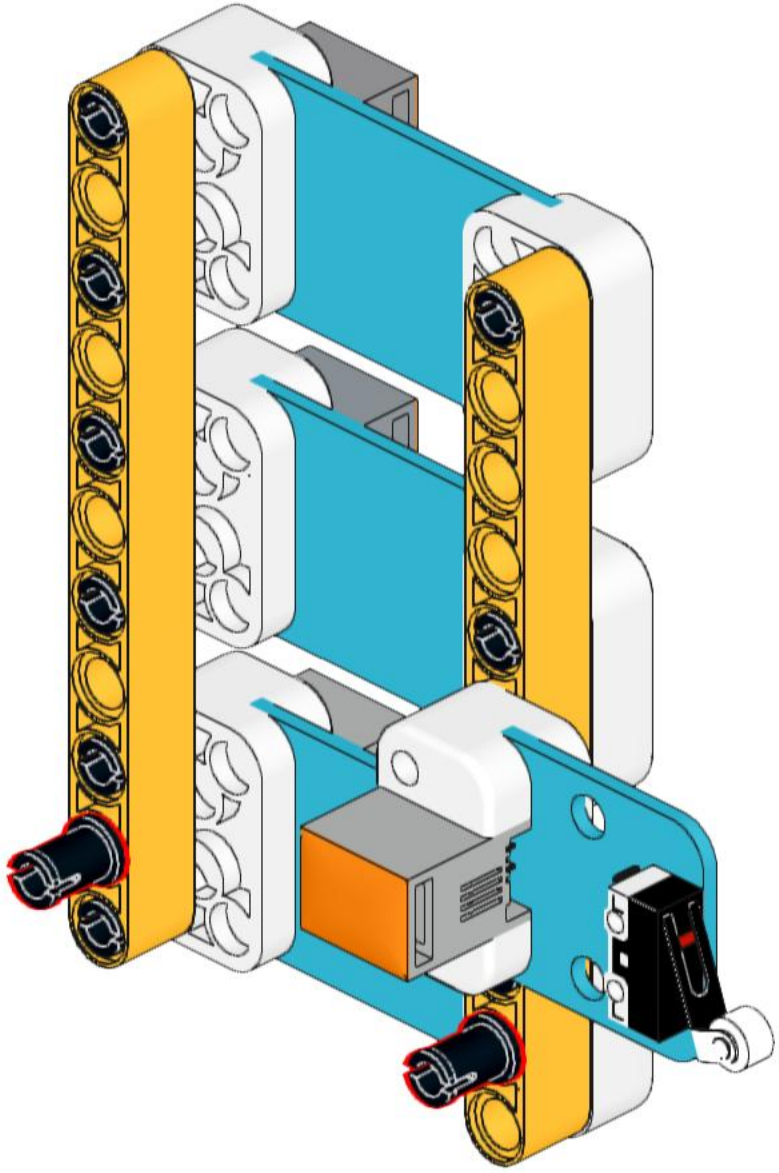

7

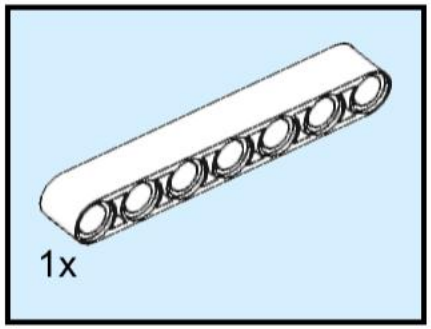

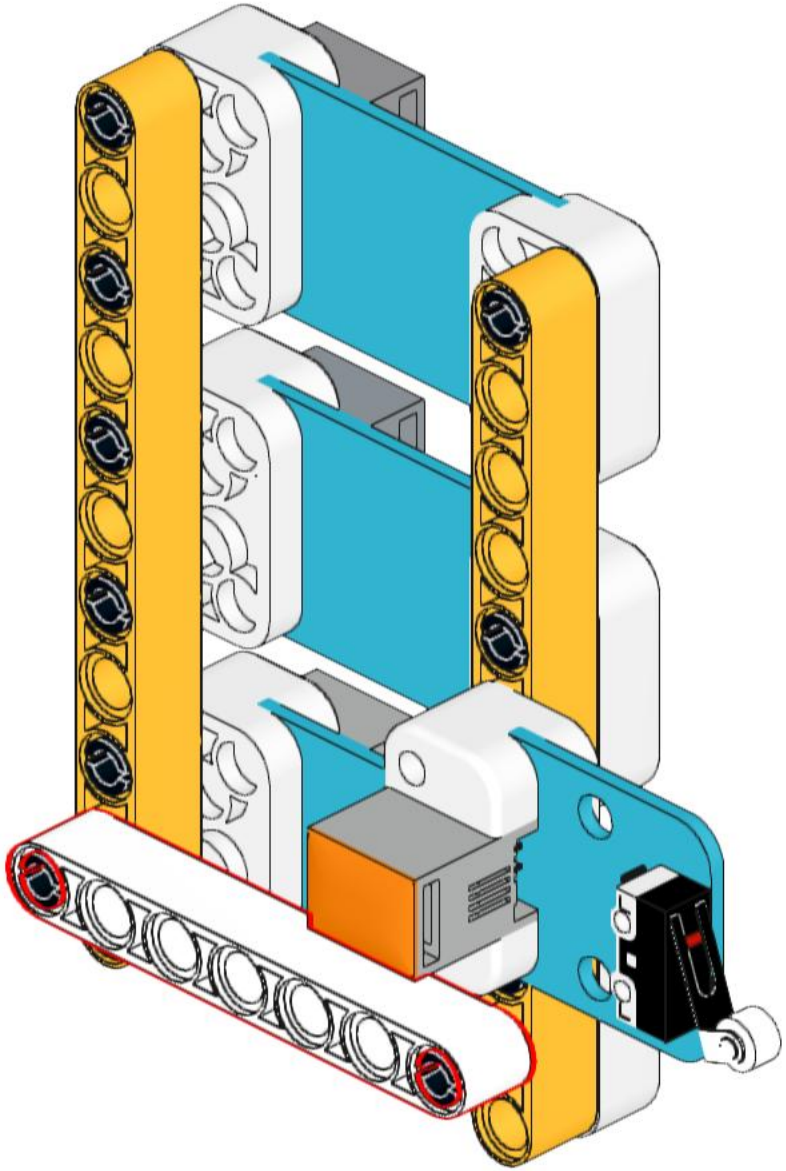

8

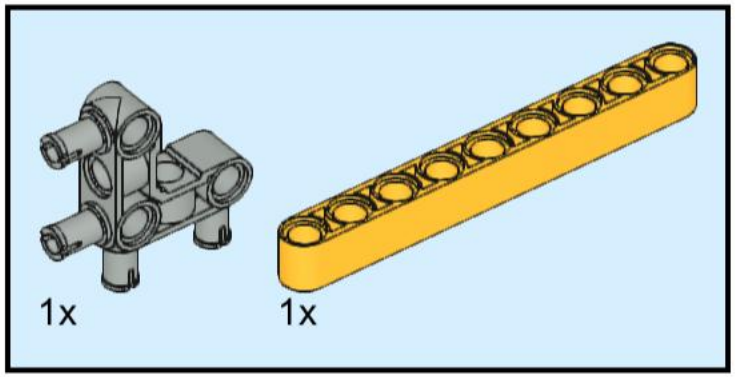

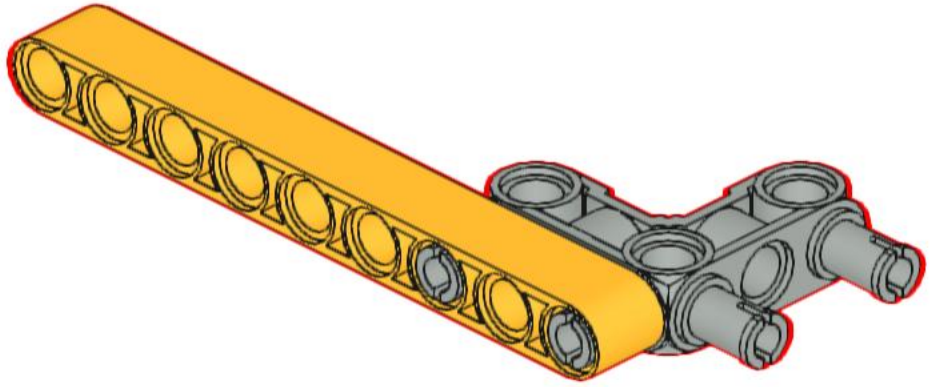

9

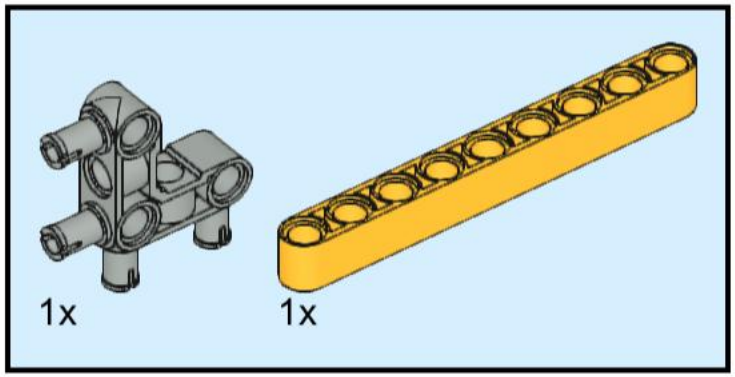

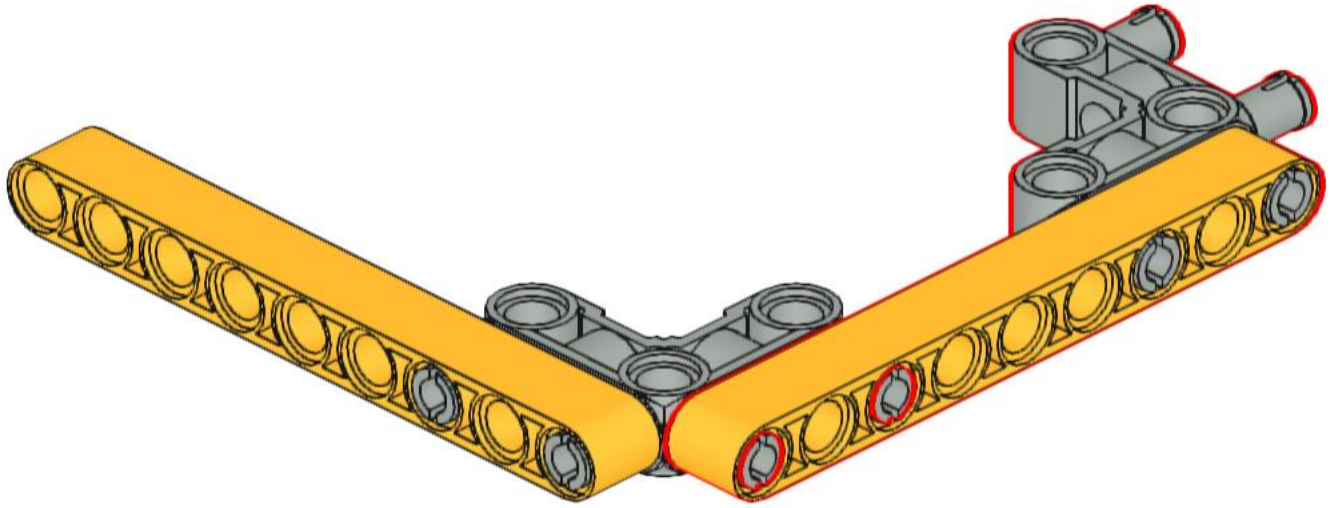

10

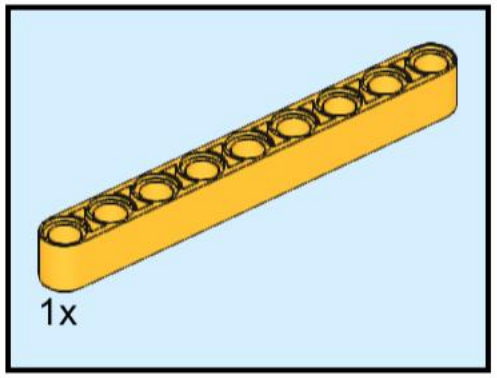

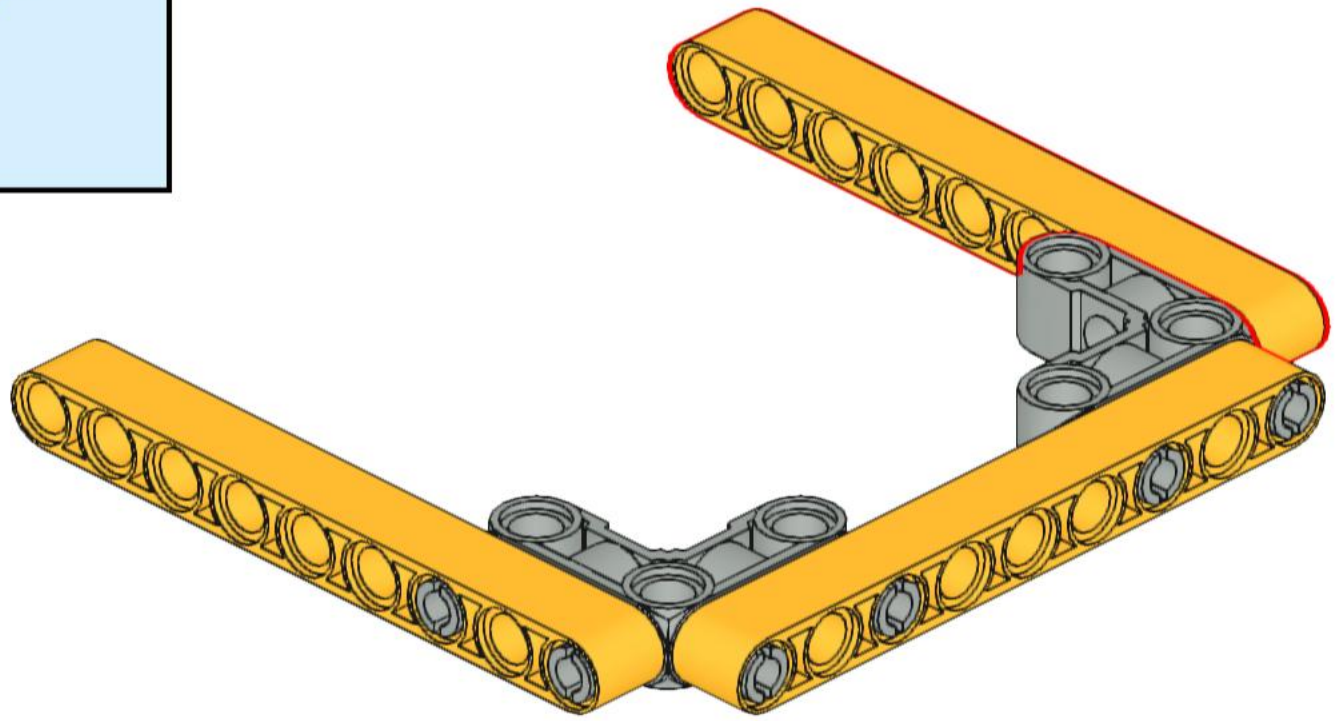

11

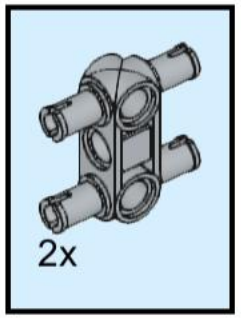

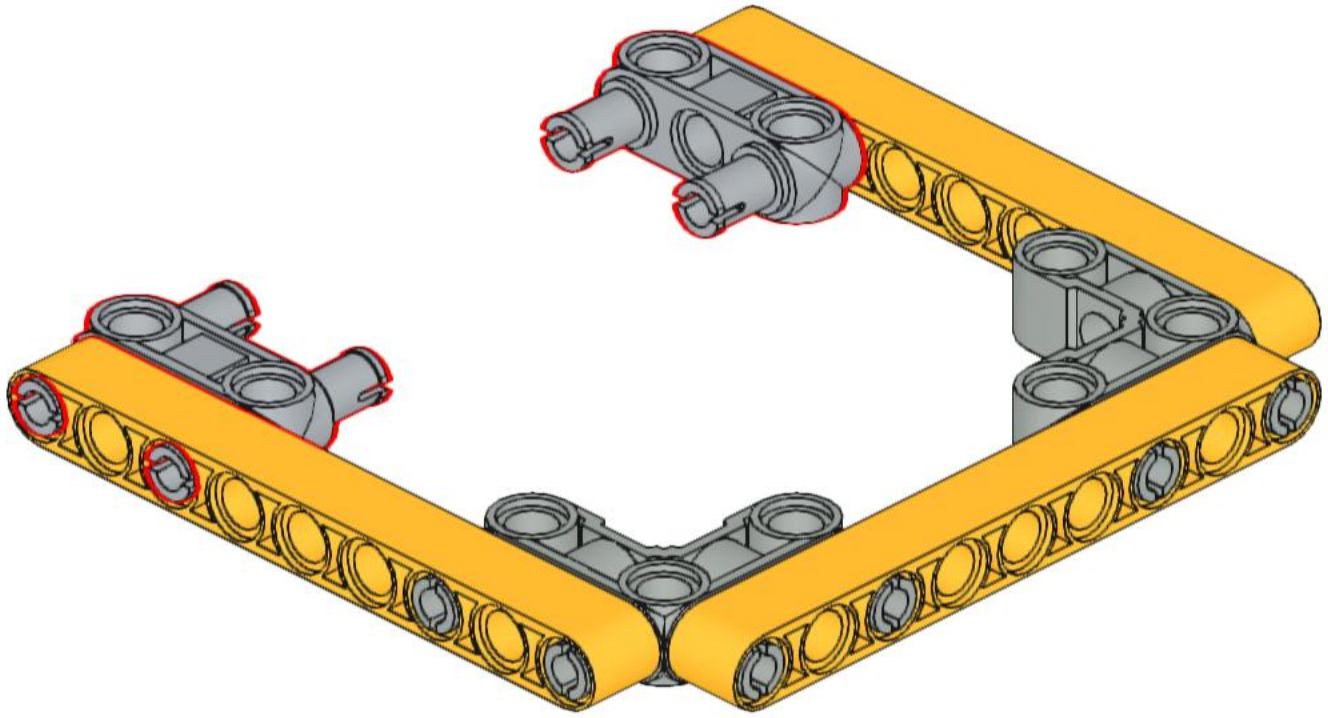

12

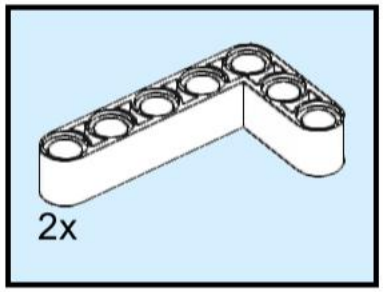

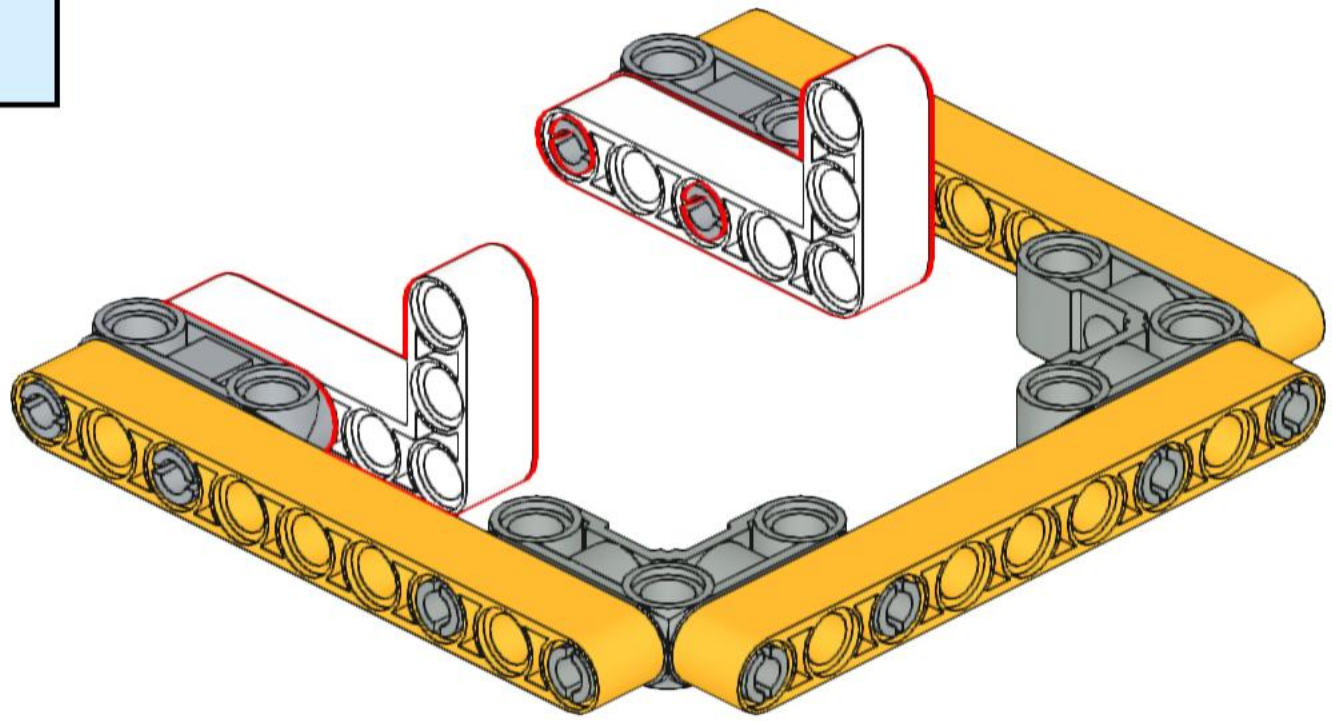

13



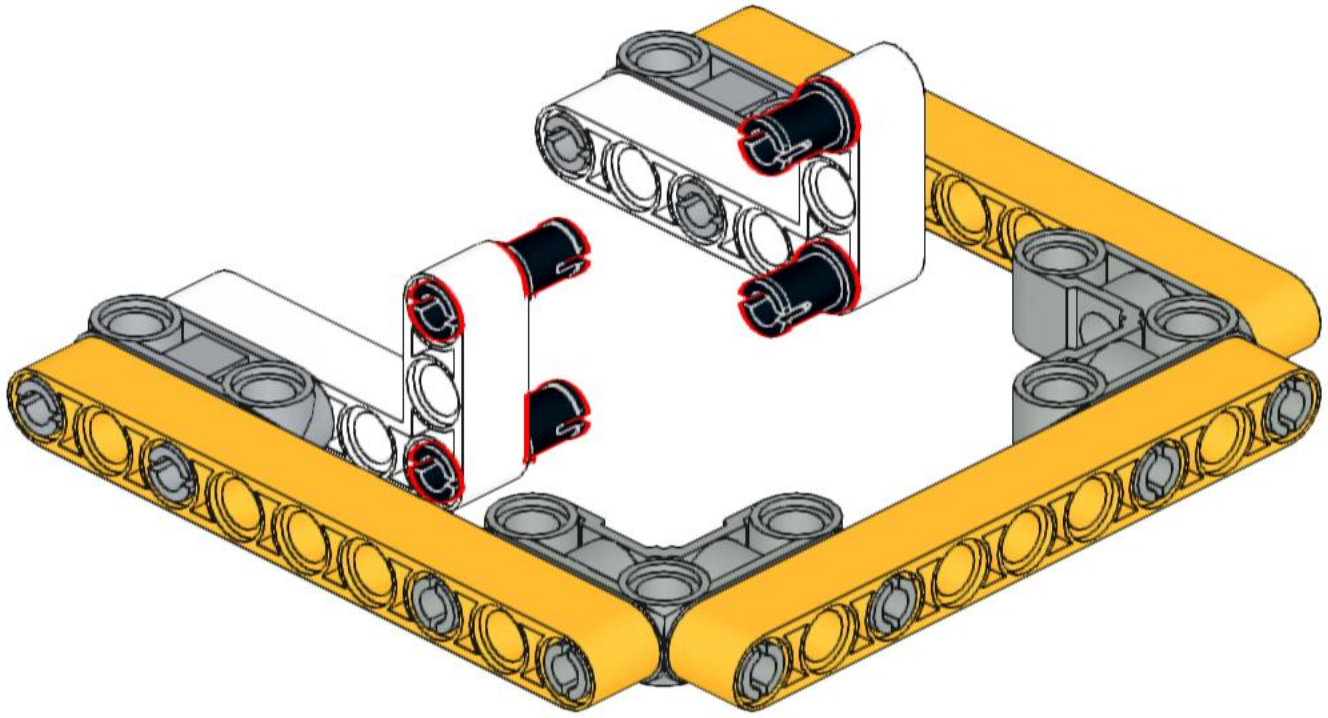

14

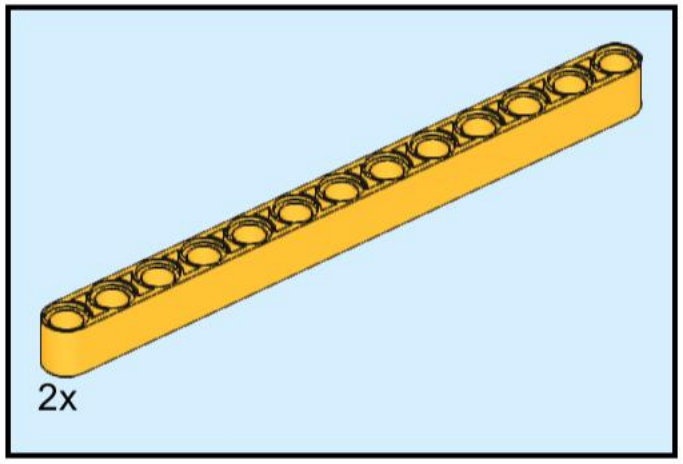

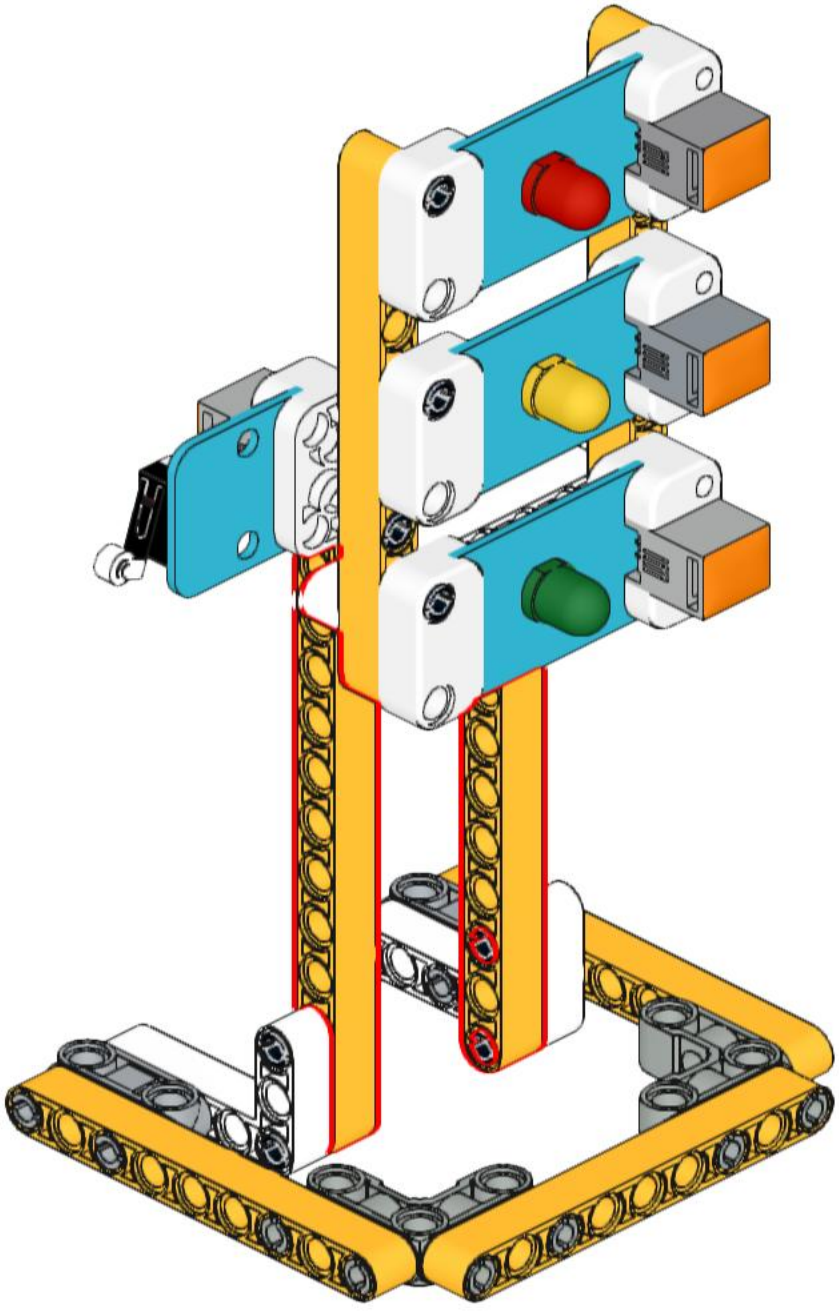

15



14

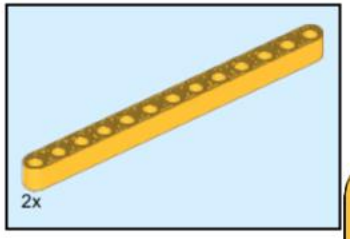

16

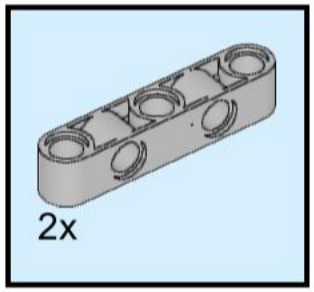

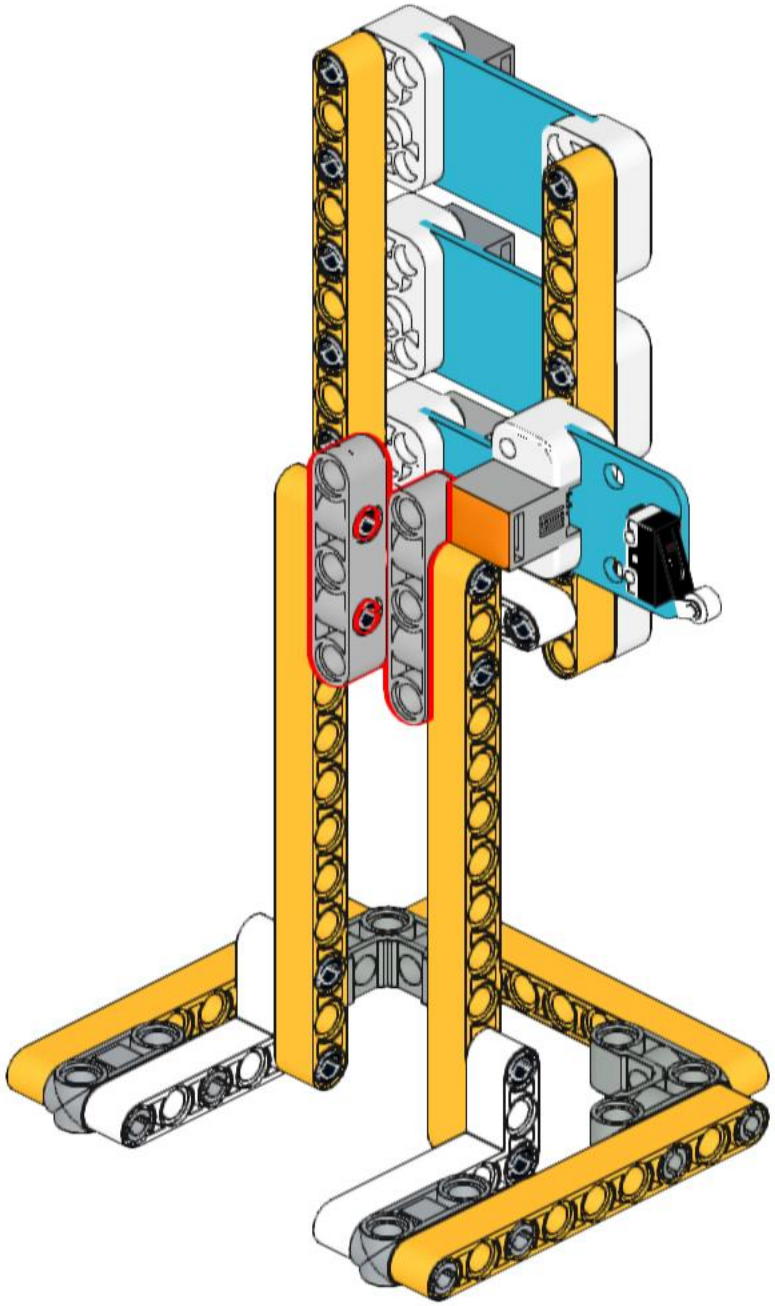

17

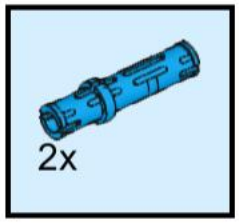

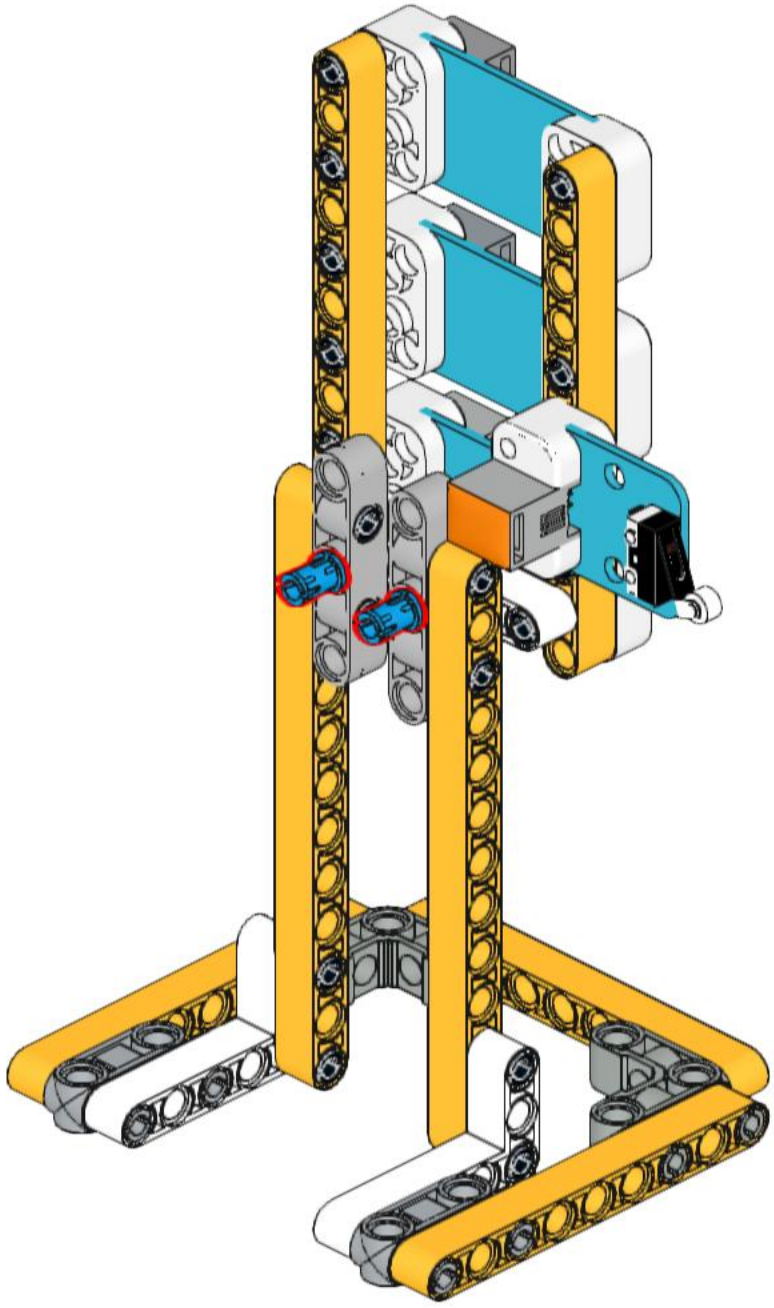

18

