Nezha Inventor

Robot de peso



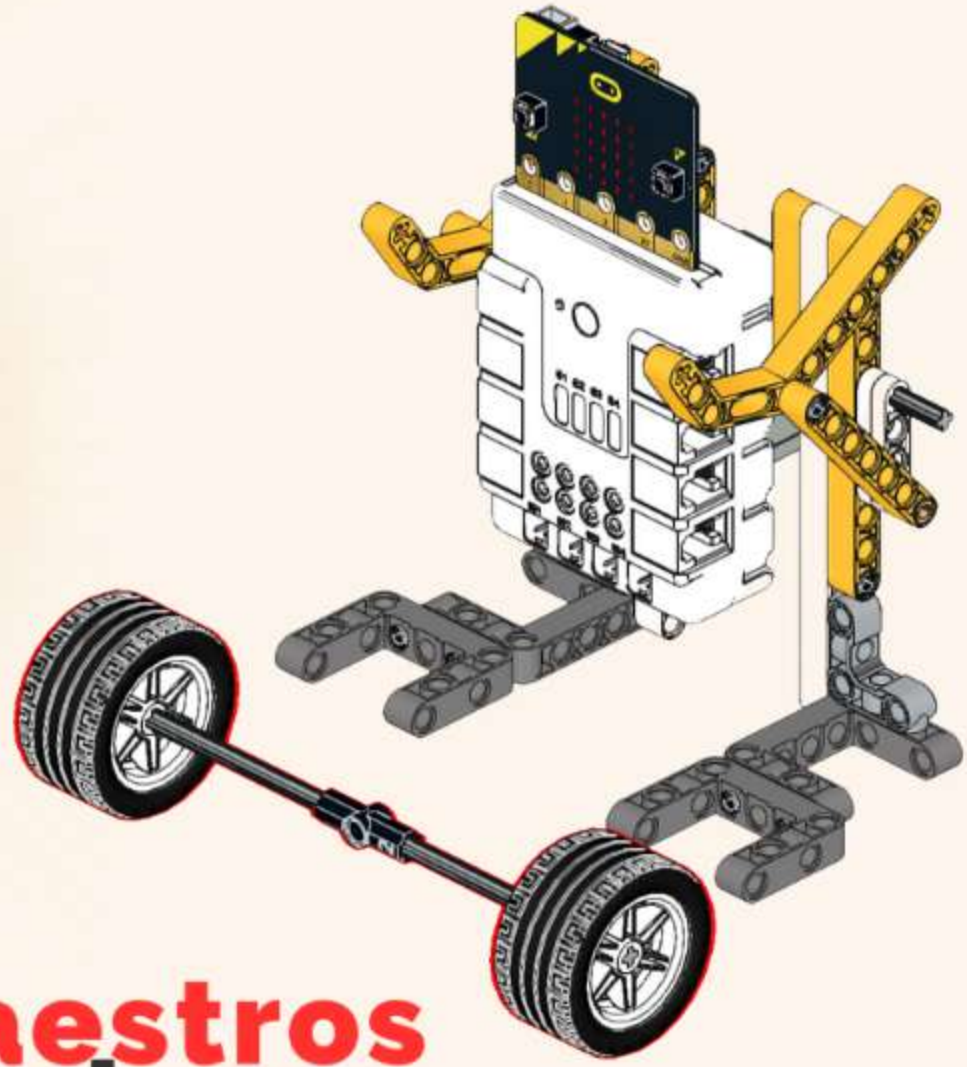

maestros
.tech

1

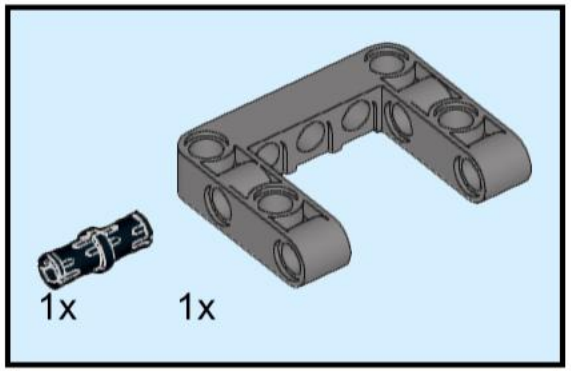

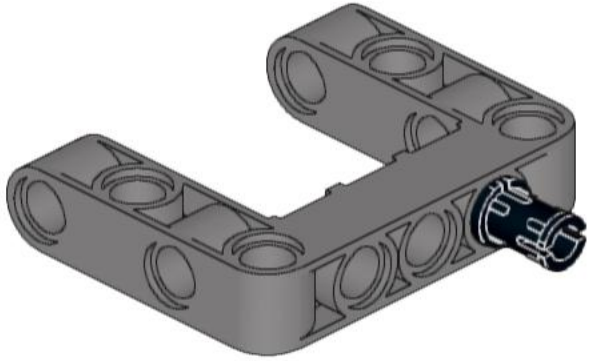

2

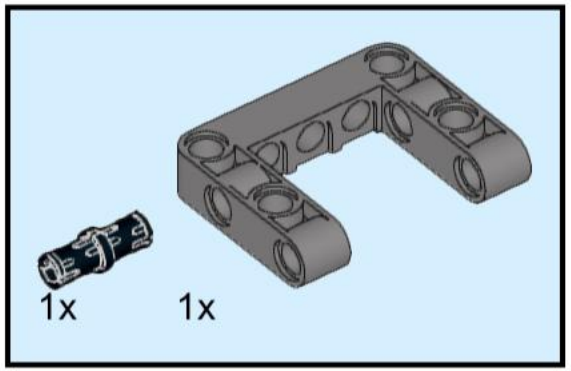

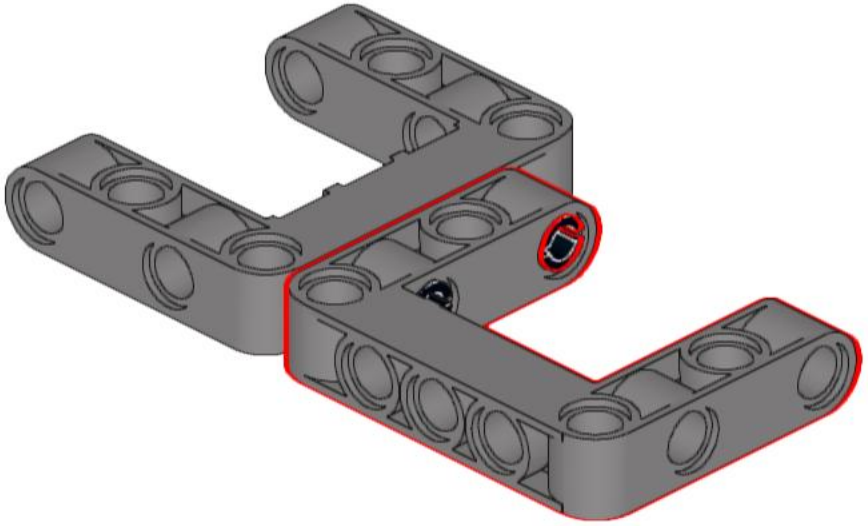

3

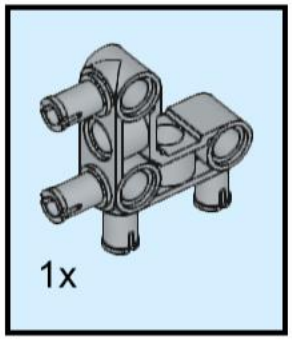

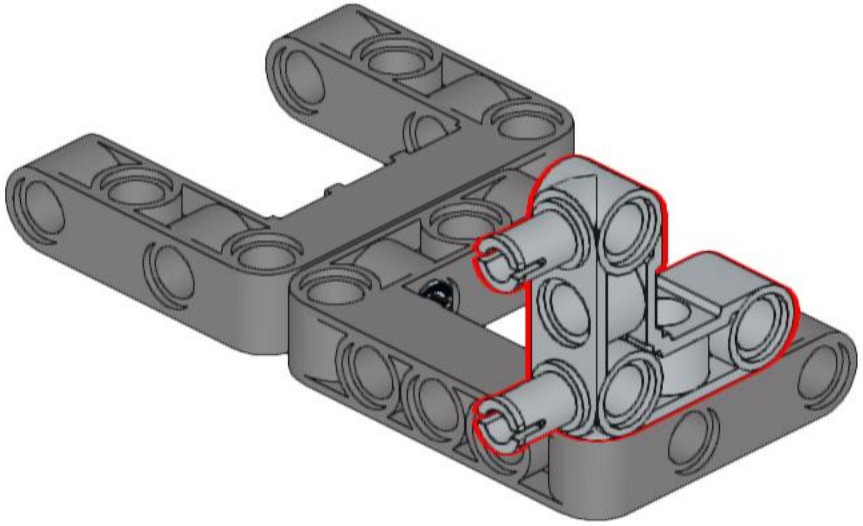

4

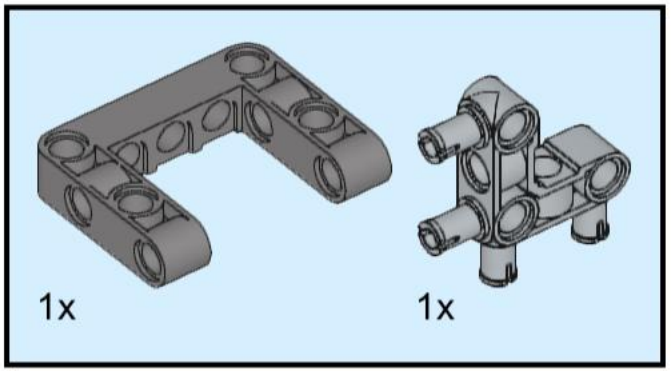

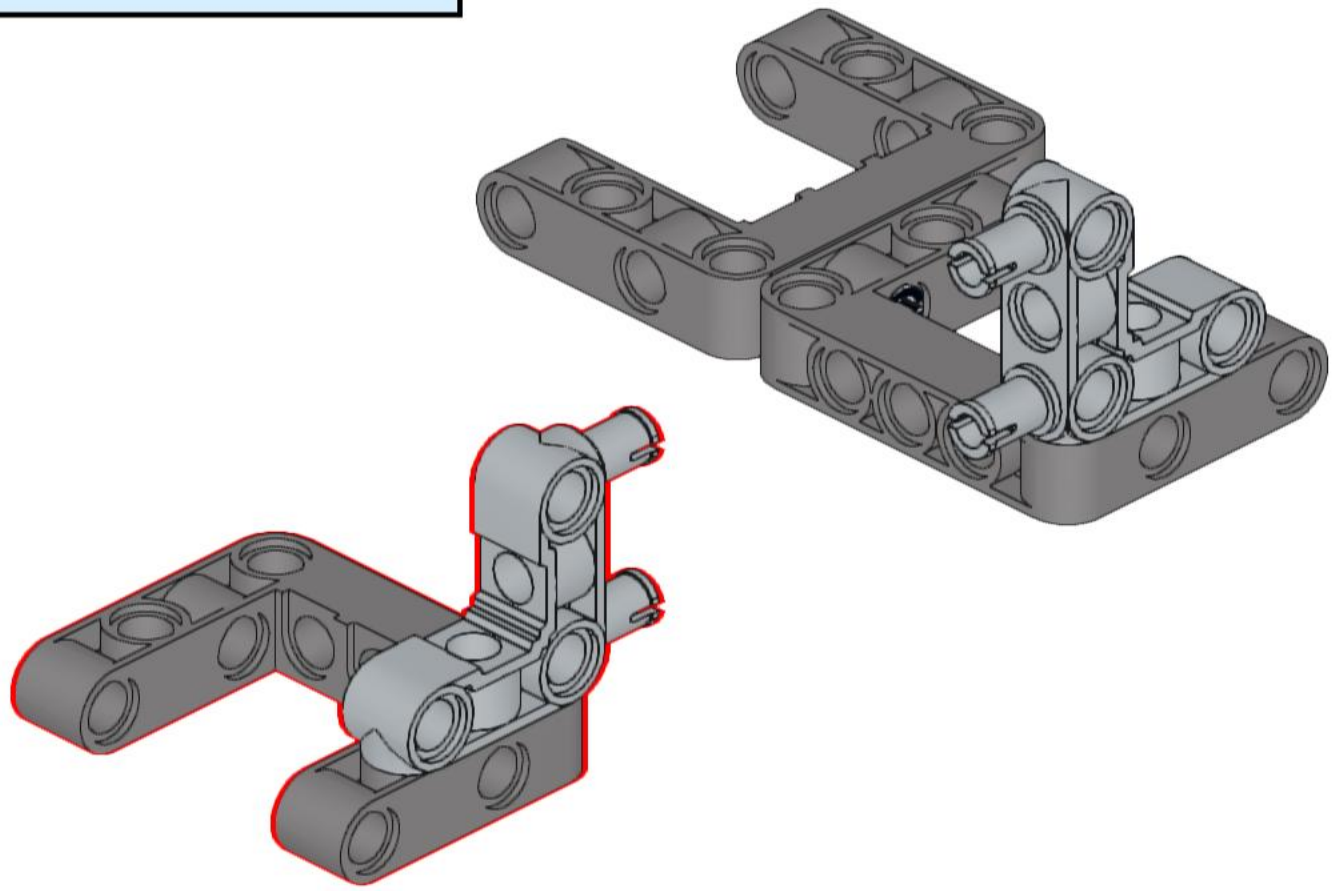

5

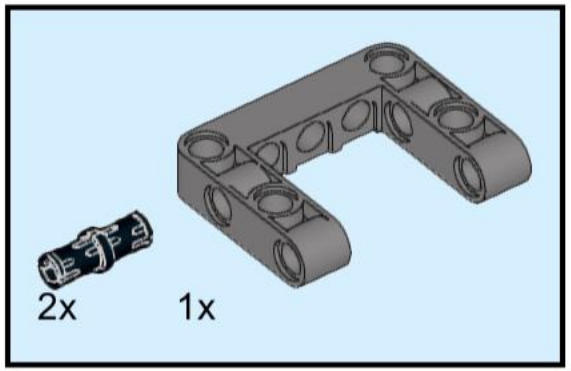

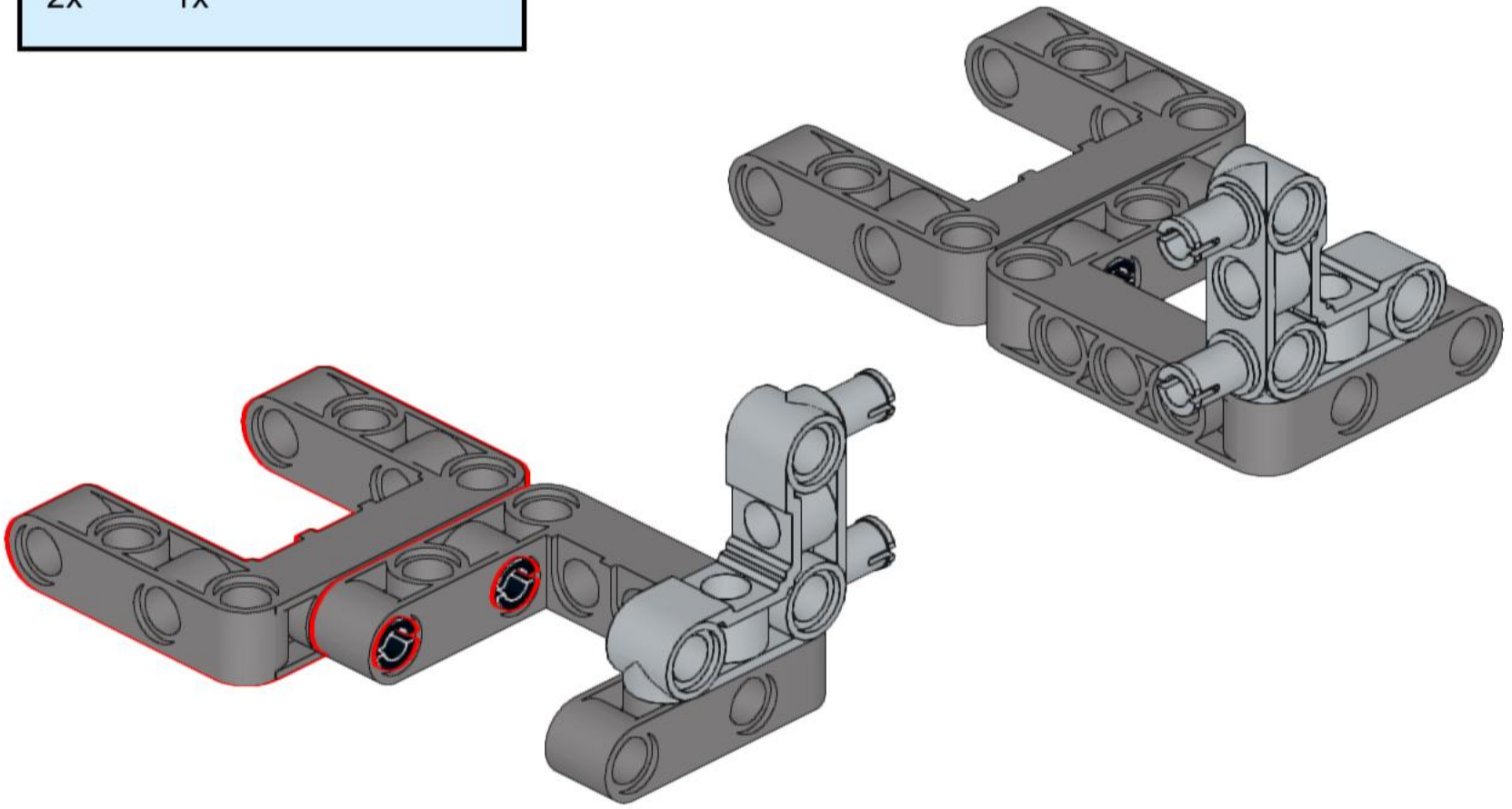

6

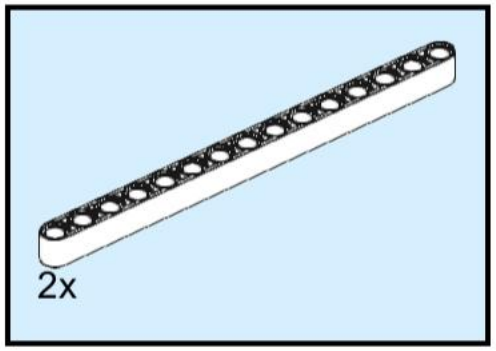

7



8

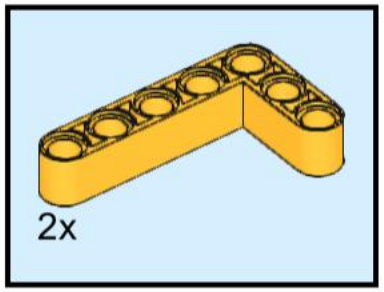

9

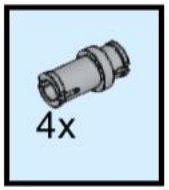

10

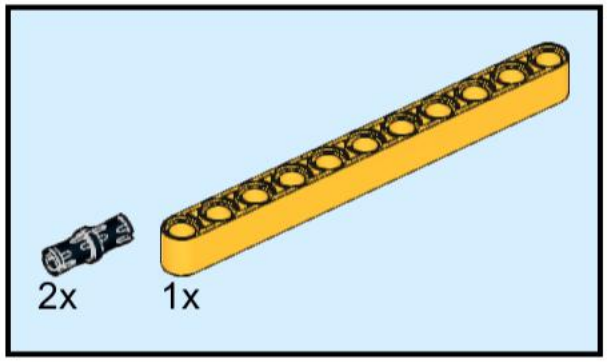

11

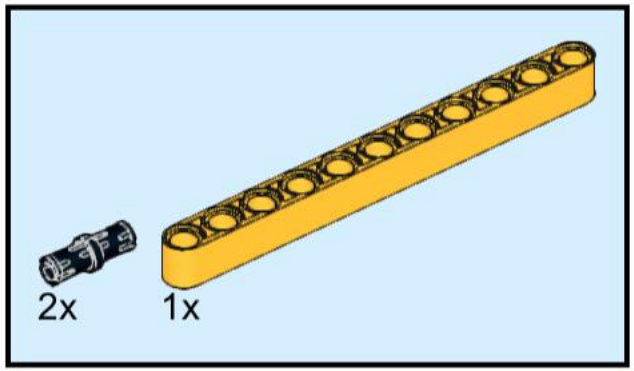

12

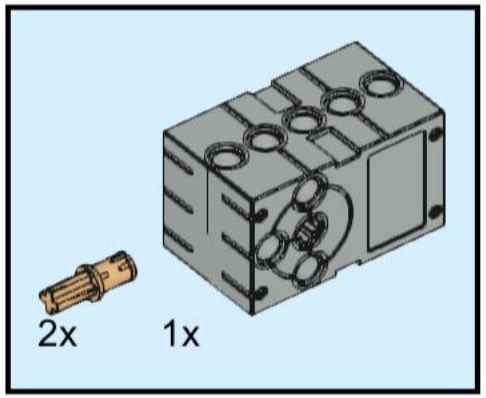

13

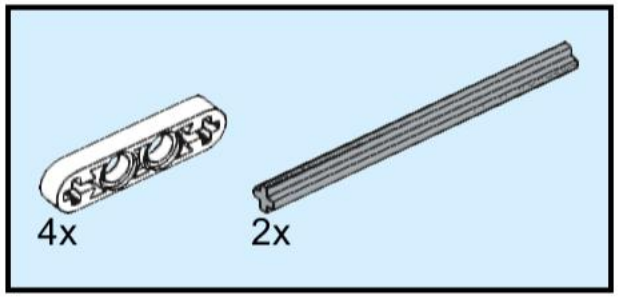

14

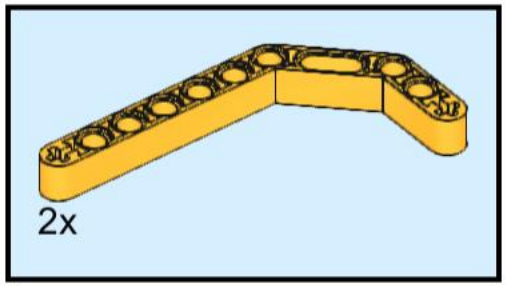

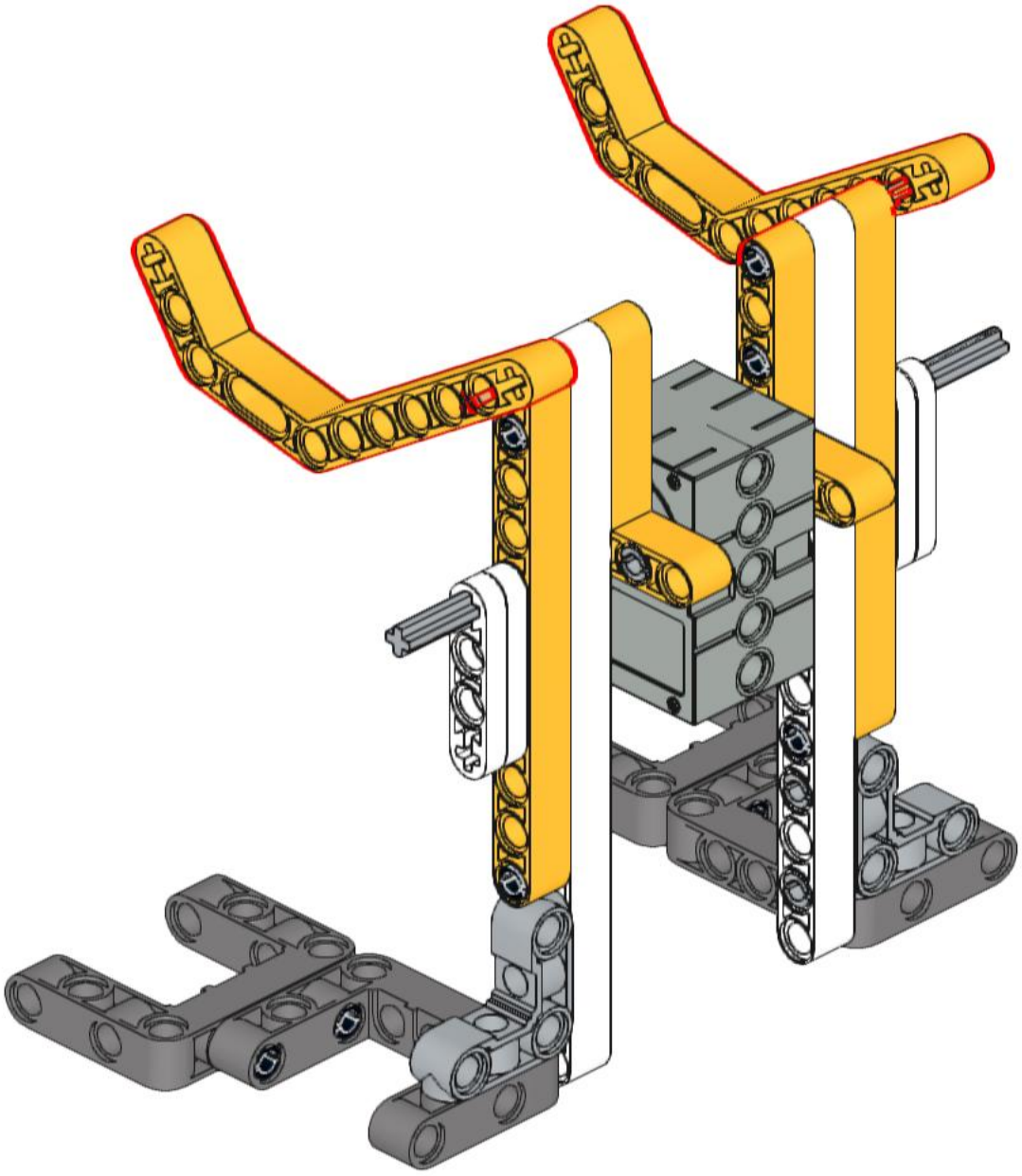

15

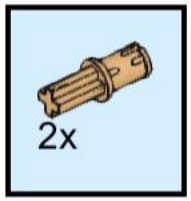

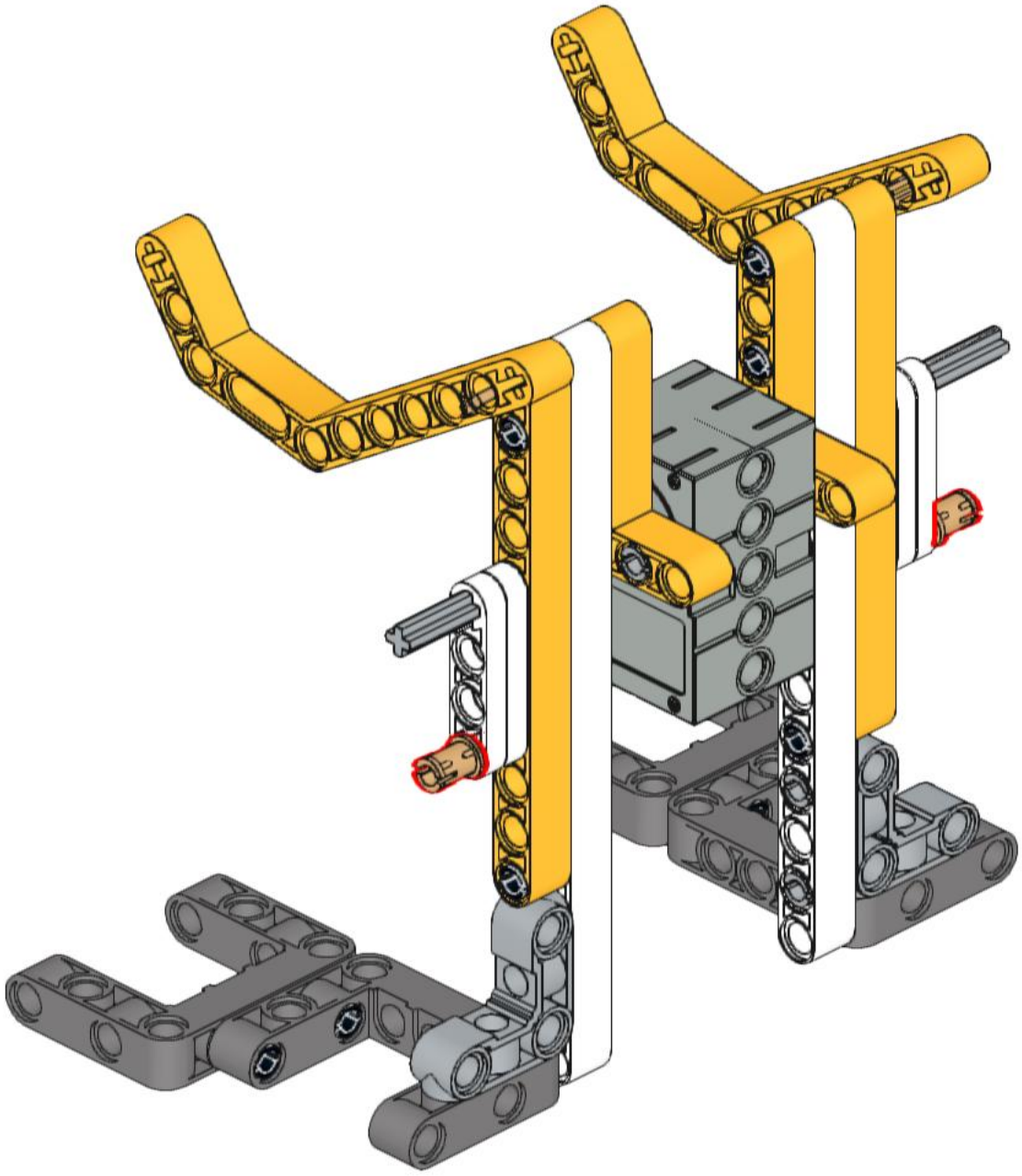

16



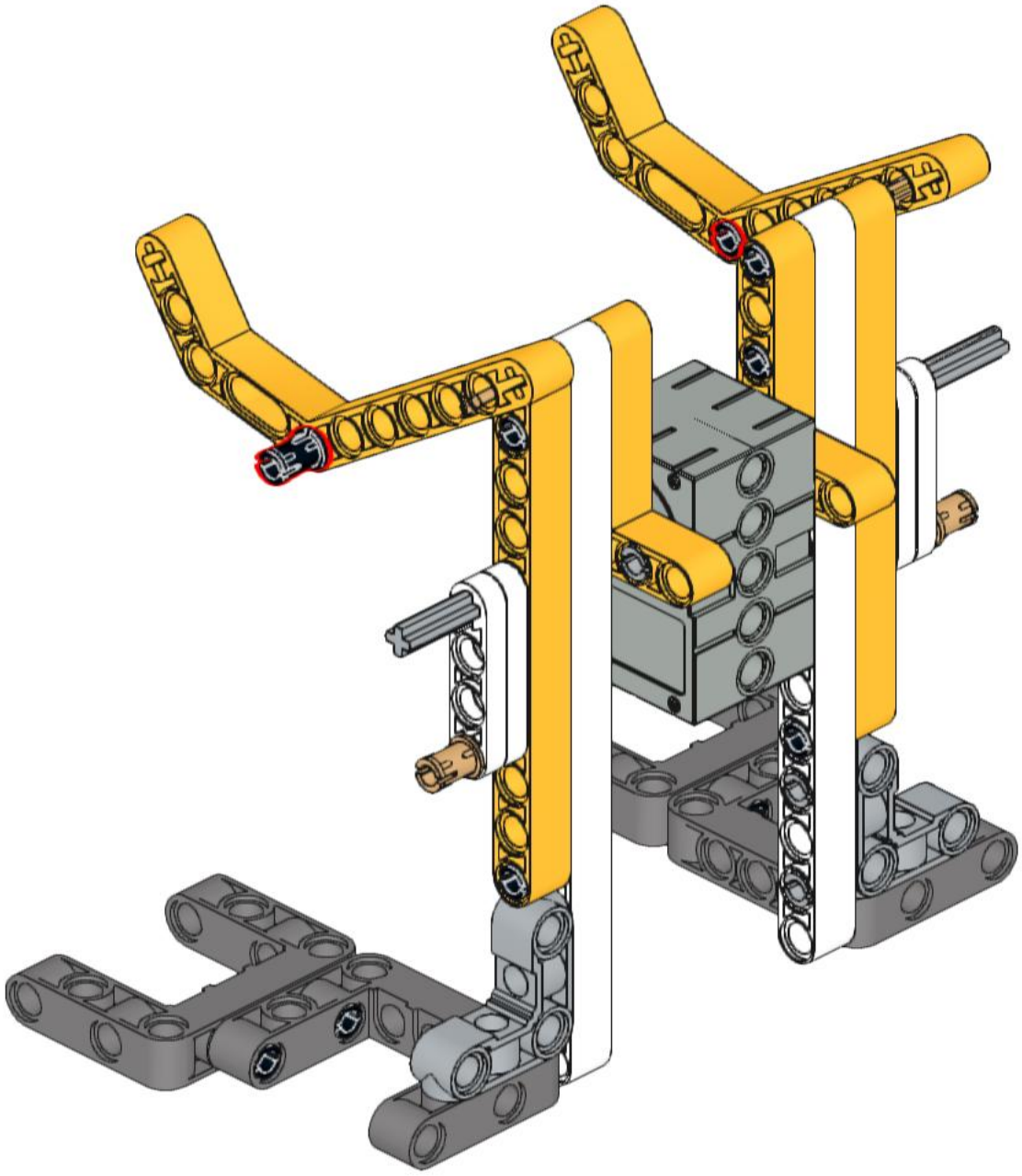

17

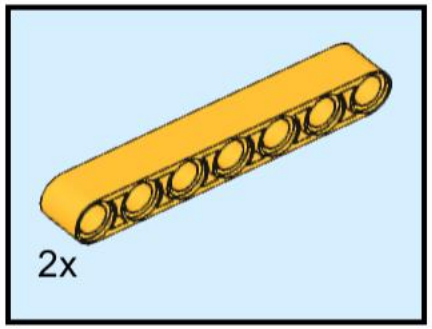

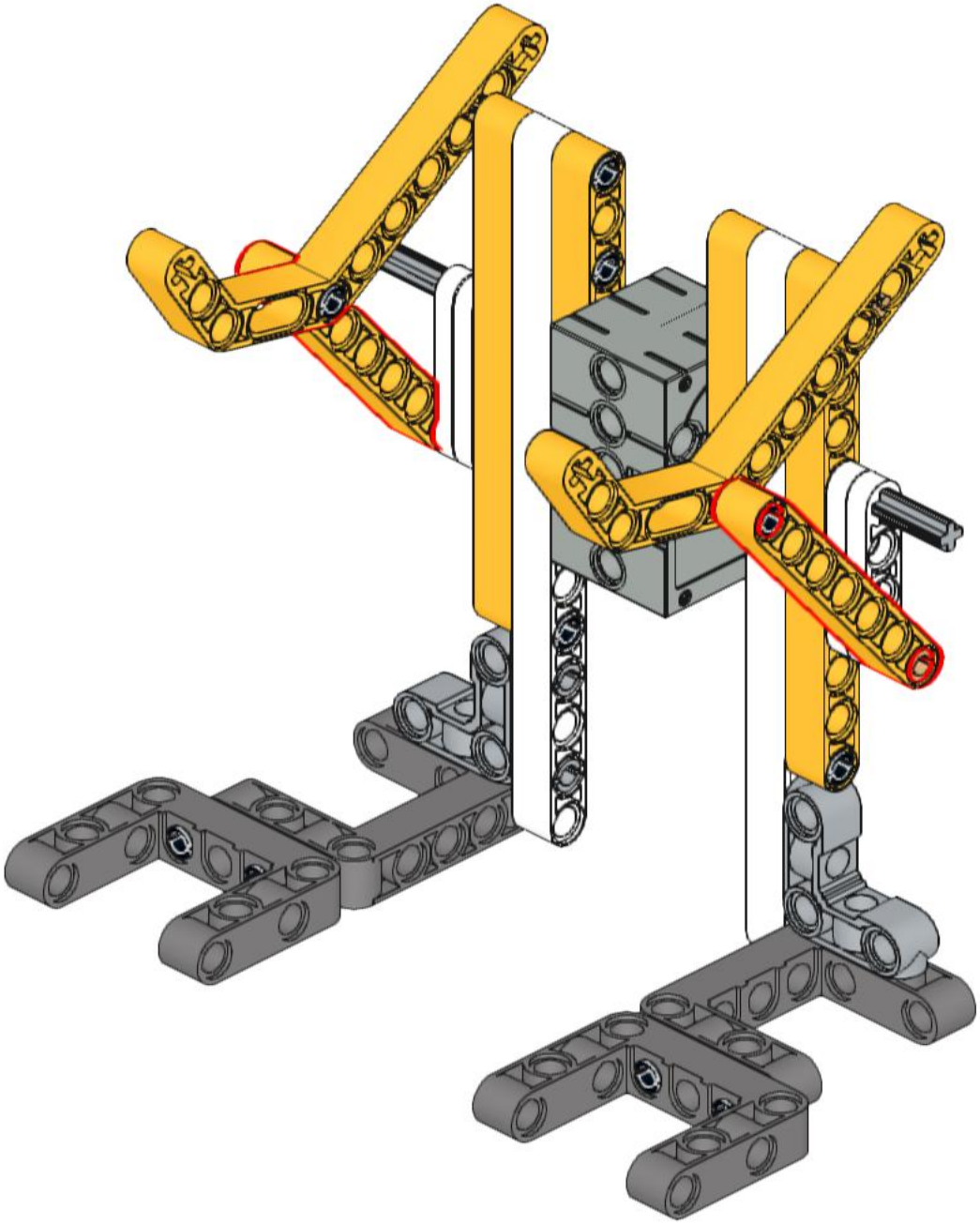

18

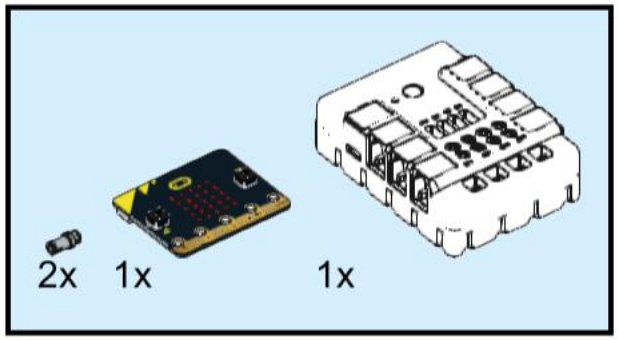

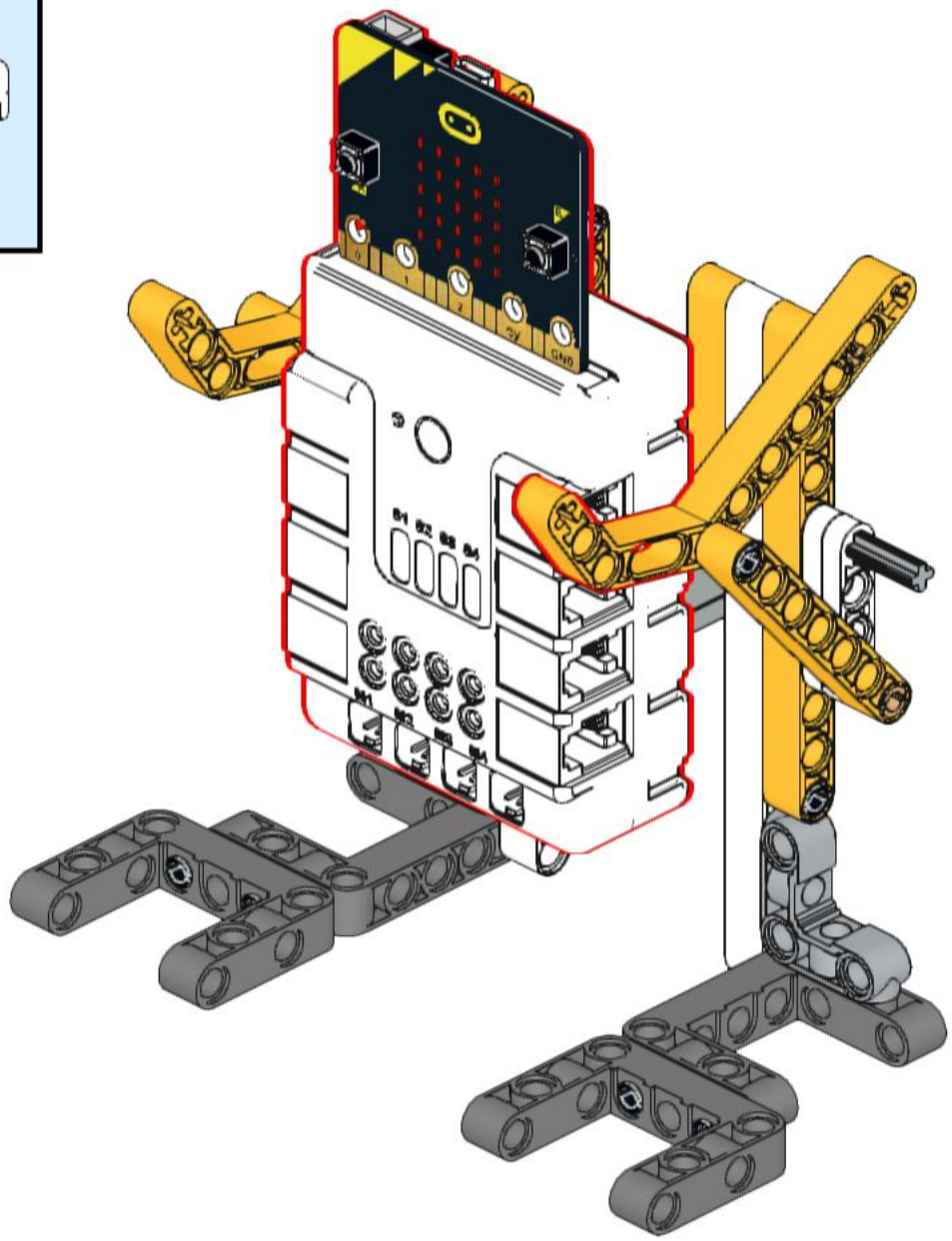

19

