micro:bit intermedio

- Es una **placa de desarrollo** diseñada por la BBC para enseñar **programación y electrónica básica,** especialmente en **entornos educativos.**
- Facilita y hace divertido el **aprendizaje de la programación y el control de dispositivos físicos**, como sensores y actuadores.
- **Fundación Educativa Micro:bit** (2016): inspira la creatividad digital y el desarrollo de una nueva generación de pioneros/as tecnológicos a nivel mundial.

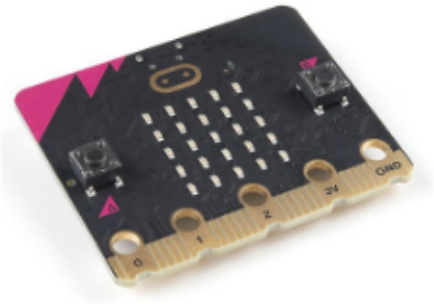

Características

Junto con su procesador ARM tiene una pantalla de LEDs, botones y otros muchos sensores y actuadores que permiten al alumnado realizar todo tipo de proyectos.

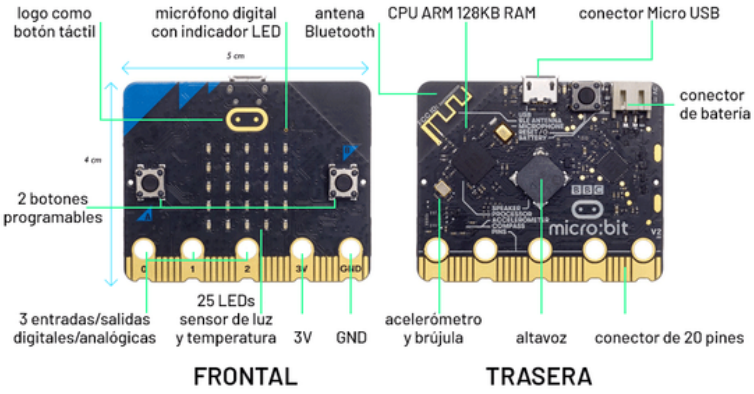

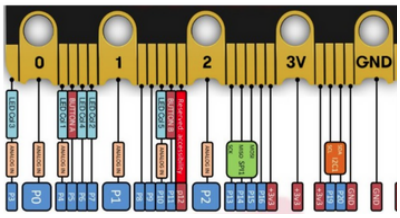

Posee gran cantidad de pines para E/S analógicas y digitales, accesibles mediante placas de expansión.

Trabajo en el aula

Programa la tarjeta



- Chromebook + tarjeta
- Bloques / Python/ Javascript

Amplia posibilidades



- Smart Cutebot
- Placas de expansión

Proyectos STEAM



- Proyectos y experimentos
- Interdisciplinar